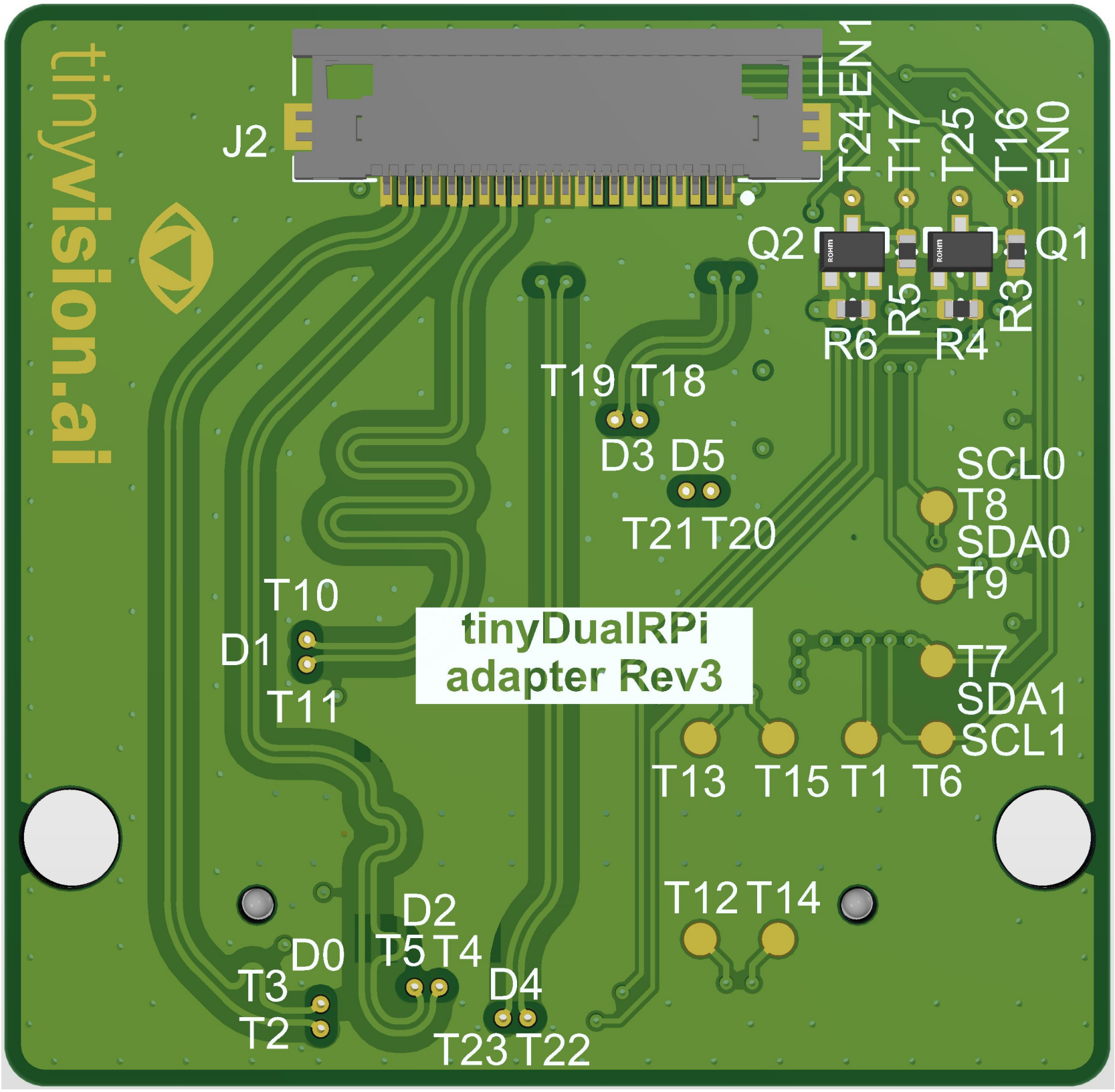
tinyvision.ai
J2
T24
EN1
T17
T25
T16
EN0
Q2
Q1
R6
R5
R4
R3
T19
T18
D3
D5
T21
T20
SCL0
T8
SDA0
T9
T10
D1
T11
tinyDualRPi
adapter Rev3
T7
SDA1
SCL1
T13
T15
T1
T6
T12
T14
D2
D0
T5
T4
T3
D4
T2
T23
T22

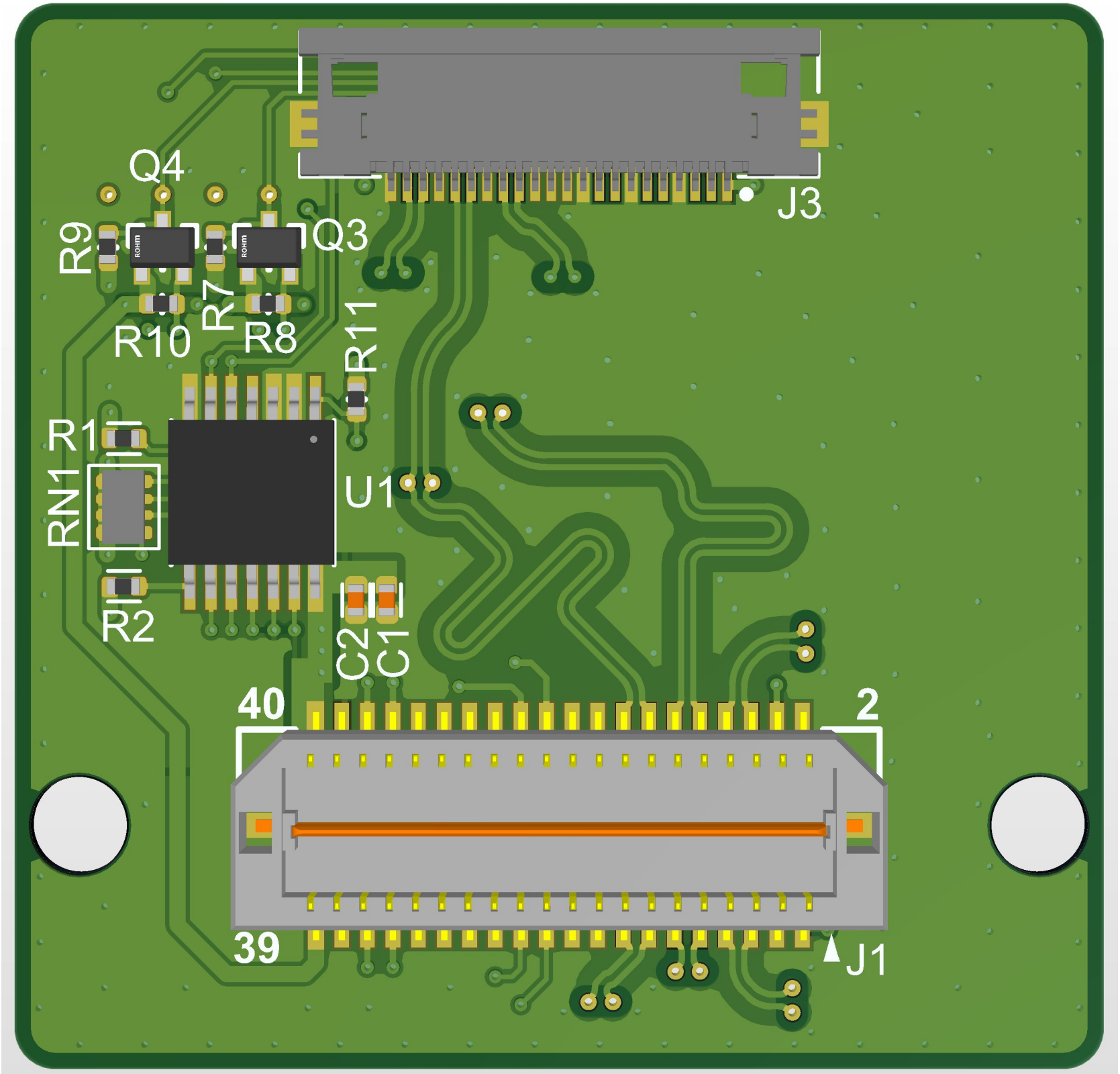
Q4
J3
R9
Q3
R7
R10
R8
R11
R1
RN1
U1
R2
C2
C1
40
2
39
J1